受控编号:QEHR-Y-002-010

镀金	材料	易飞	备注
50u″	PC透明普通环保	10120188G023	
50u″	PC透明阻燃环保	10120188G047	
30u″	PC透明阻燃环保	10120188F016	
G/F	PC透明普通环保	10120188A024	
G/F	PC透明阻燃环保	10120188A022	
G/F	PC透明普通环保	10120188A046	无分线架

REV. 版本	ECN NO. 变更说明	DATE 日期
01	新版发行	2009.09.10
02	更新料号	2013.09.28

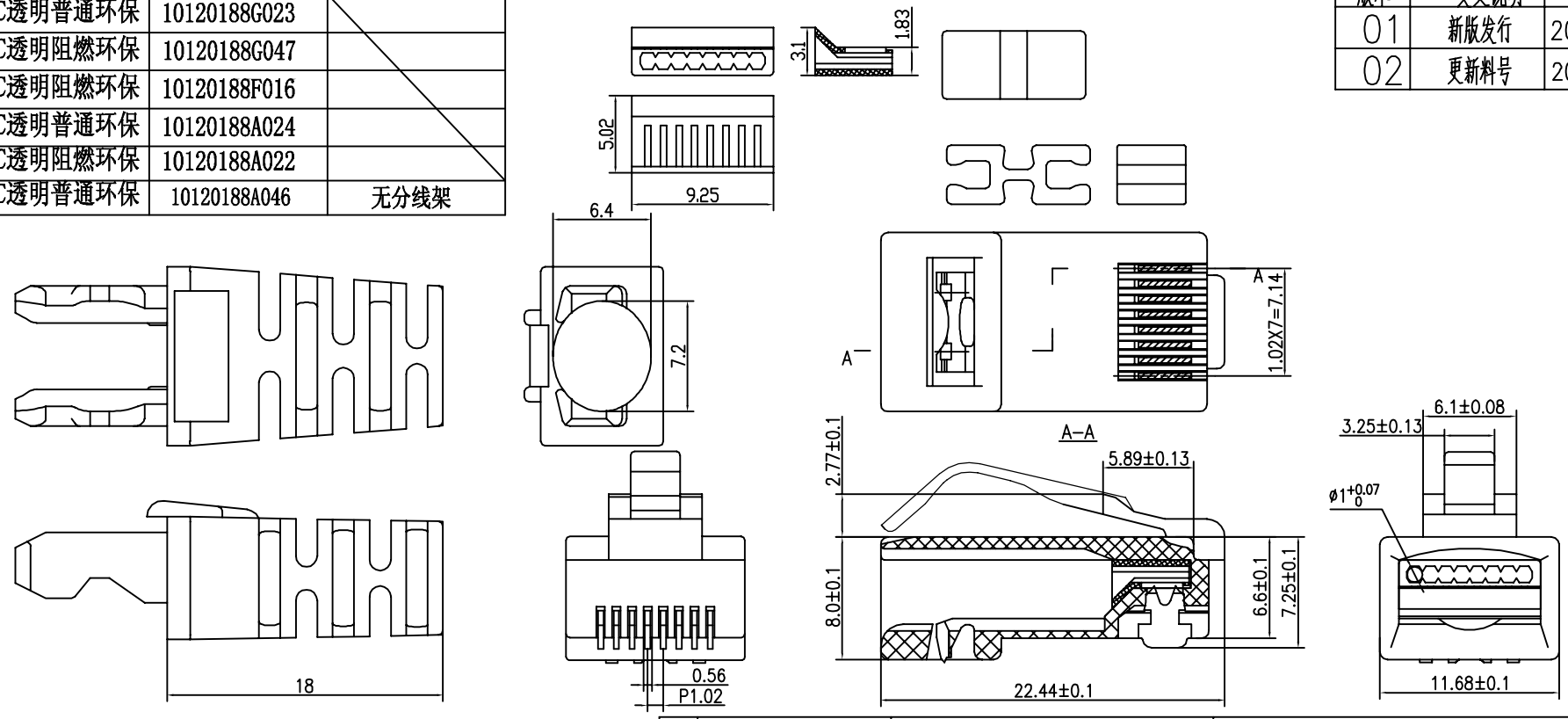

技术条件

1.插头相邻接端间绝缘电阻正常值不少于1000MΩ。

2.相邻接端耐压强度正常值能承受AC1000V，一分钟无击穿或飞弧现象。

3.机械寿命不少于750次。

RoHS Compliant

NO.	DWG NO.	NAME	DESCRIPTION
5	H09052902	六类插入式护套	SEE TABLE
4	Y07070602	8P8C插头分线架	SEE TABLE
3	QWY1029-1	普通金片	铜合金 T=0.35
2	QWY-1053-2	8P8C插芯	SEE TABLE
1	H07122001-01	8P8C带插芯式压线舌R角(CAT6)手柄弯曲	SEE TABLE

CZT® 温州意华接插件股份有限公司
WENZHOU YIHUA CONNECTOR CO.,LTD

TOLERANCES 公差: 0~15 ±0.15; 15~30 ±0.2; 30~ ±0.25; ANGLES: ±1°

第一视角	A4 SIZE	SCALE 比例: 1:1	UNIT 单位: mm	CUSTOMER: 客户			
				MODEL NO: 料号			

Material: 材质	SEE TABLE	Designed: 设计	何信浩	NAME: 名称	8P8C(CAT6)分离式带分线架手柄弯曲
Finish: 电镀	SEE TABLE	Checked: 审核		DWG NO: 图号	H09070602
SHEET 1 OF 1 第 页 共 页		Approved: 核准		PART NO: 料号	SEE TABLE

REV. 版本: 02